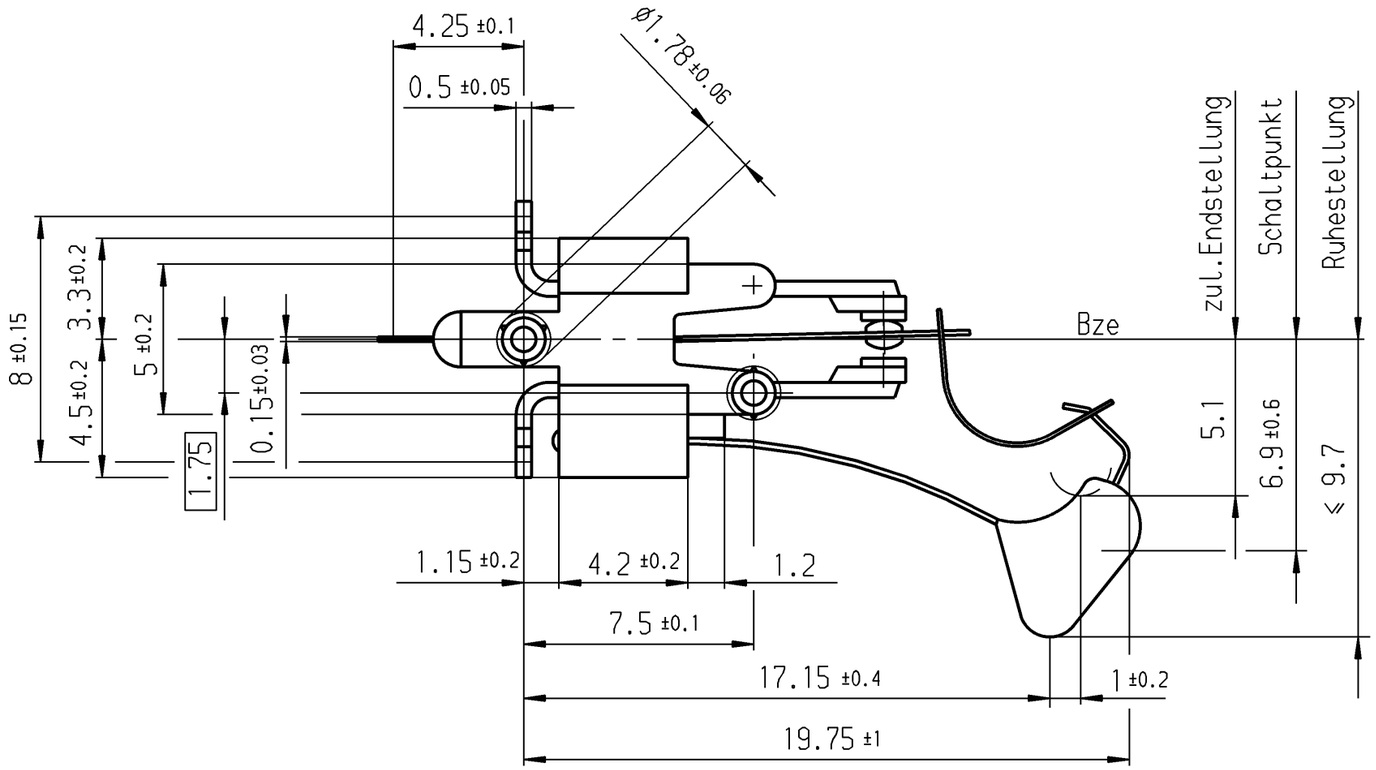

Empfohlenes Lochbild, Bestückungsseite
Toleranzen nach DIN IEC 326 Teil 3 sehr fein

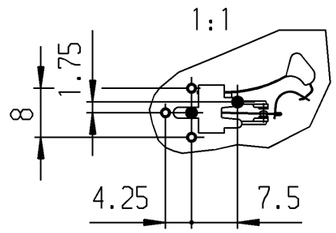

Anschlußloch ø1.3 +0.1

Fixierloch ø1.6 +0.1

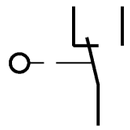

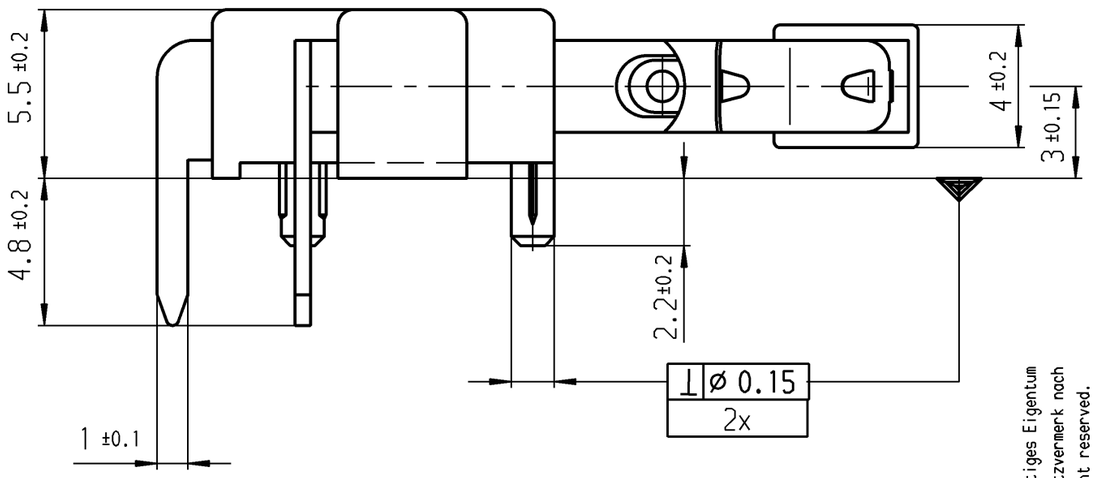

Aufschrift

Ⓜ1010 µ
G04

Auf Verpackung
MARQUARDT
1010.9752 µ

G04 entspricht:
2(0.5)/250~50E3 T85
6(2)/250~25E3 T85

10

Wechsler 1-polig

Schalt-Betätigungskraft 0.45 bis 1.05 N
Differenzweg ≤ 0.9 mm

Diese Unterlage ist geistiges Eigentum der Marquardt GmbH. Schutzvermerk nach DIN 34 beachten. Copyright reserved.

c	25481	07.11.97	sig	g			
b	23442	04.07.95	gue	f			
a				e	31946	18.07.01	pfu
				d	30626	10.11.00	pfu
Ausg. ISSUE	Änderung REVISION	gez. DRAWN BY		Ausg. ISSUE	Änderung REVISION	gez. DRAWN BY	

Für Form und Lage FOR SHAPE AND LOC.
Für Winkel FOR ANGLE ± 2°

Allgemeintoleranzen
UNTOLERANCED DIMENSIONS

PROJECTION

Abmasse und Nennmassbereiche Angaben in mm	Laengen LENGTH	Radien RADII
0-6	± 0.1	± 0.2
>6-15	± 0.15	± 0.3
>15-30	± 0.2	± 0.5
>30-70	± 0.3	± 10%
>70-120	± 0.4	
>120-200	± 0.8	

ALL DIMENSIONS ARE IN MILLIMETRES

Pause COPY | Blatt SHEET | Original DIN A3 | Maßstab SCALE 5:1

0 10 20 30 mm

CAD Medusa | Z

gez./DRAWN BY 14.07.97 gue
gepr./CHECKED BY

Ersatz für/REPLACEMENT OF
Z.gl.Nr.vom 24.03.94

Typ: K | Zeichn./DRAWING NO.: 1010.9752 | Index: e

Schnappschalter

MARQUARDT
Marquardt GmbH, D-78604 Rietheim-Weilheim

RELEASED/FREIGEGEBEN 2001/Aug/02