VERTRAULICH-CONFIDENTIAL
© Alle Rechte bei Marquardt GmbH, auch fuer den Fall von Schutzrechtsanmeldungen. Jede Verfuegungsbefugnis, wie Kopier- und Weitergaberecht, bei uns.
© This document is the exclusive property of Marquardt GmbH. Without our consent, it may not be reproduced or given to third parties.

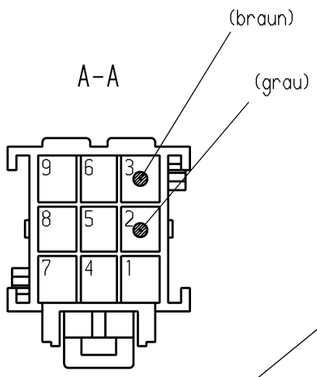

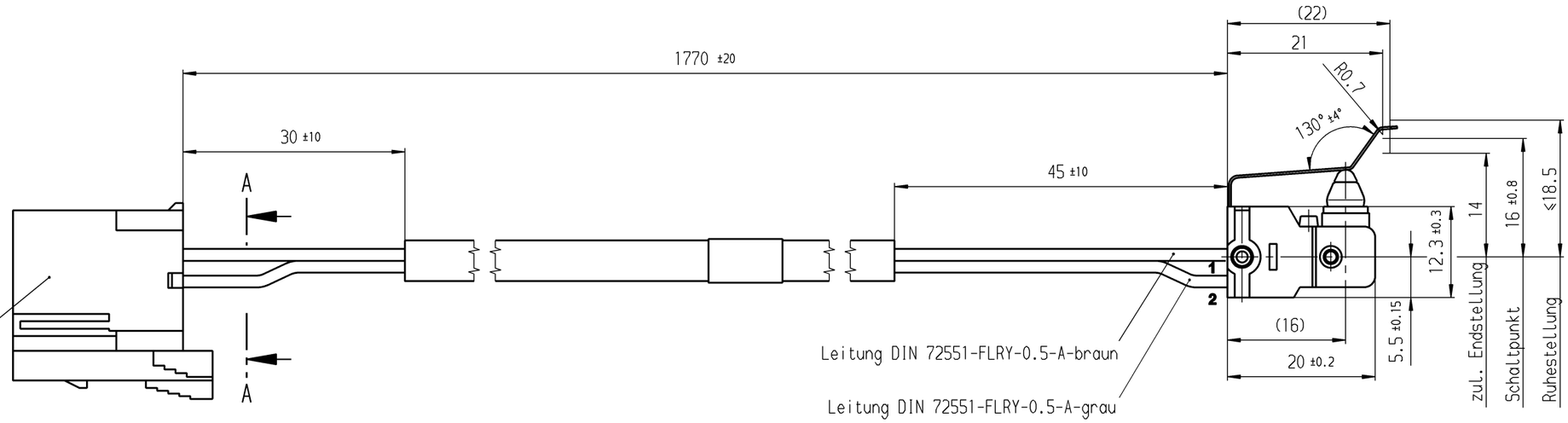

Steckhülsengehäuse 9pol.
AMP-Nr. 1-967 621-1
AMP-Nr. 1-967 631-1
MB-Nr. 005 545 9526 kZ
MB-Nr. 005 545 9126 n.Tab.
Kontaktfeder
AMP-Nr. 927 771-6
MB-Nr. 011 545 7926 kZ
MB-Nr. 003 545 9226 n.Tab.

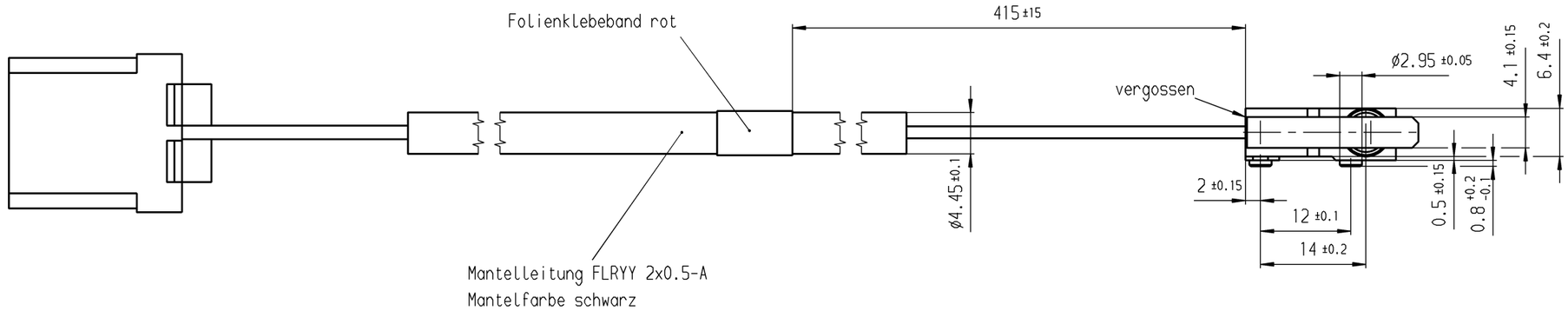

Bild III

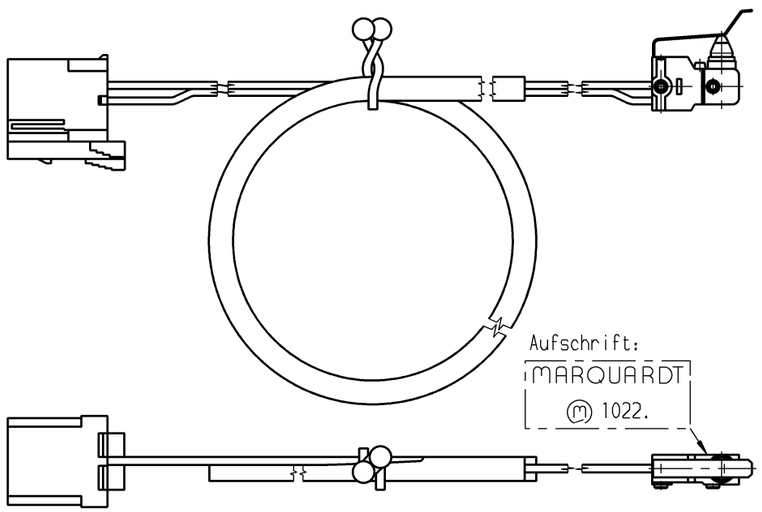

Bild I
1:1

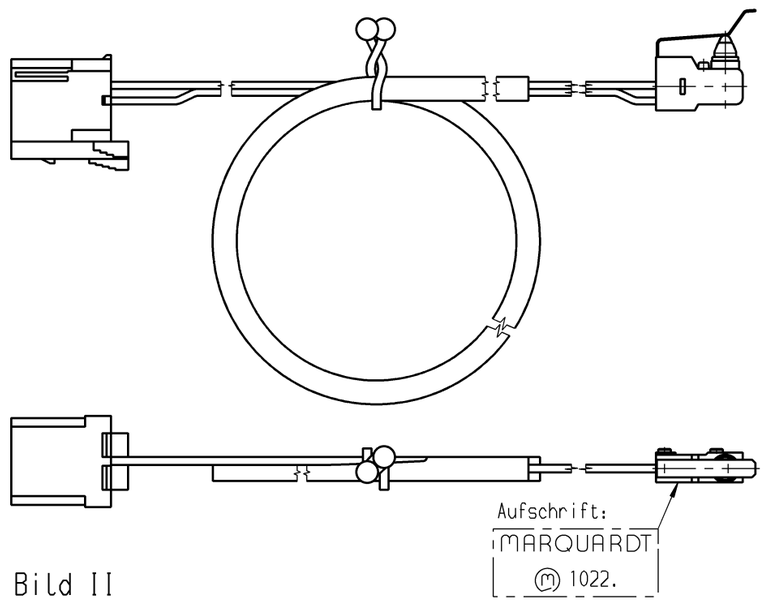

Bild II
1:1

Schalt-Betätigungskraft	≤ 2.5 N
Differenzweg	≤ 1 mm
Schaltleistung (Pluspol an Ltg. 1)	4 A, 12 V 2 A, 24 A
Wasserdicht nach	IP 67 ungeprüft

Fehlende Angaben der Zusatzbilder siehe Bild III

TLB 941.000.019

Ag gal. Au - Ag gal. Au	F 00P 2E0 247	2 1 Öffner 1-polig	II	1022.7382
Ag gal. Au - Ag gal. Au	F 00P 2E0 248		I	1022.7381
Kontaktpaarung	Beschriftung auf Verpackung	Schaltart	Bild	Erzeugnisnummer

Allgemeintoleranzen/UNTOLERANCED DIMENSIONS				PROJECTION
Für Längen und Radien FOR LENGTHS AND RADII. ±	Abmaße in mm Für Nennmaßbereich in mm ALL DIMENSIONS ARE IN MILLIMETRES bis/UP TO 6	Über/OVER 6 bis/UP TO 30	Über/OVER 30	Für Winkel FOR ANGLE
	0.2	0.4	0.6	± 2°

d			i		
c	45057	14.10.05 shh	h		
b	44528	05.09.05 qu	g		
a	26485	07.09.98 sig	f		
			e		
Ausg. ISSUE	Änderung REVISION	gez. DRAWN BY	Ausg. ISSUE	Änderung REVISION	gez. DRAWN BY

Pause COPY | Blatt SHEET | Original DIN A2 | Maßstab SCALE 2:1 | 0 10 20 30 mm

gez./DRAWN BY 21.01.98 sig
gepr./CHECKED BY Lm

Ersatz für/REPLACEMENT OF

Zeichn./DRAWING NO. K 1022.7381

Schnappschalter

MARQUARDT
Marquardt GmbH, D-78604 Rietheim-Weilheim

Diese Unterlage ist geistiges Eigentum der Marquardt GmbH. Schutzvermerk nach DIN 34 beachten. Copyright reserved.