Index	Index k.v.	Änderung	Tag	Name
a	1x	Beschriftung auf Verpackung: 32.336.613-2 hinzu	14.04.92	Dre
b	1x	Leitungslänge 105 +8 wird 118 +8 ;	11.11.92	lg
c	1x	Leitungslänge 118 +8 wird 123 +8	18.11.93	Dre
d	1x	Gehäusefarbe von grau auf schwarz geändert	05.09.05	qu
e	1x	TLB 941.000.019	14.10.05	shh

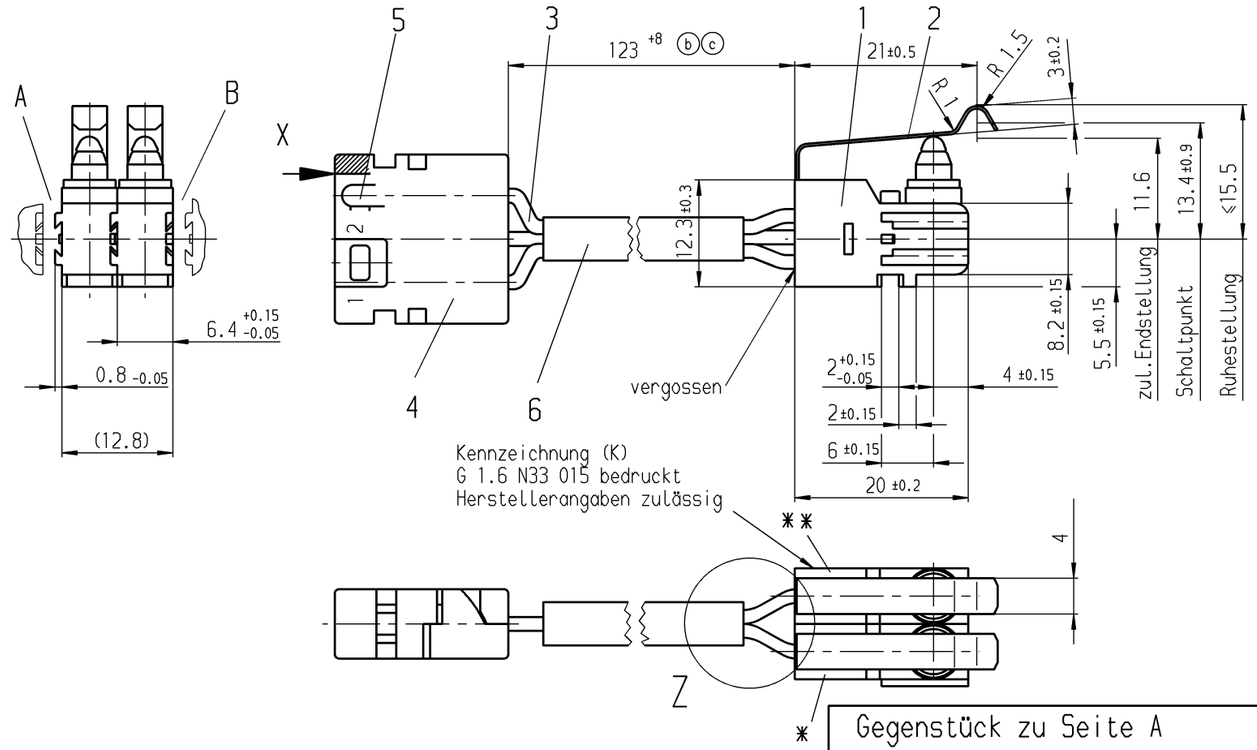

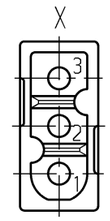

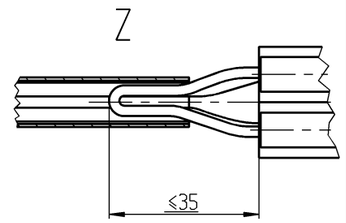

K
202 820
51 10
(m) 1022.9705

Schaltbild: EDW,KB,

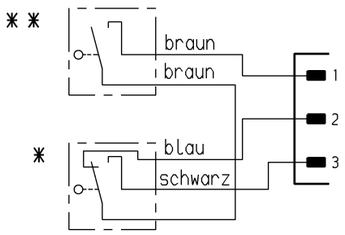

M1:1

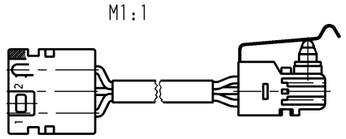

(e) TLB 941.000.019

Gewicht 0.0121 kg

Schwer entflammbar nach DBL 5307.10

Fehlende Maße und Angaben werden nachgetragen

Gegenstück zu Seite A

Maßstab 5:1

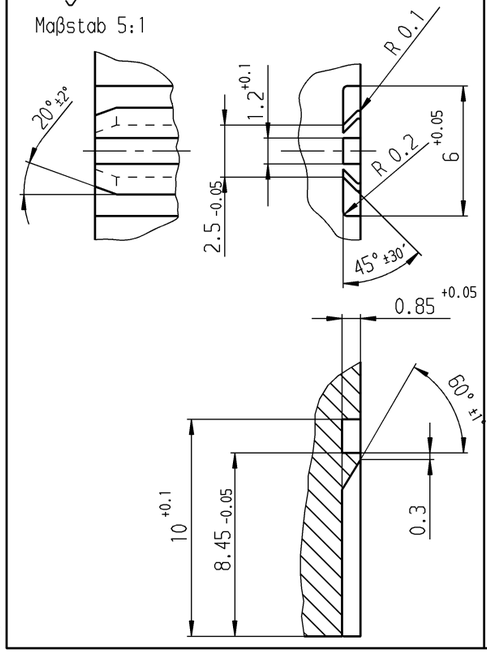

Gegenstück zu Seite B

Maßstab 5:1

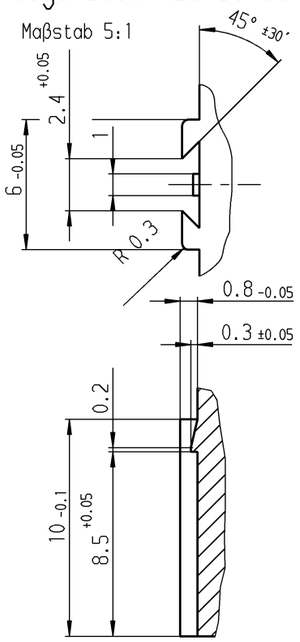

Pos.	Benennung	Werkstoff / Oberfläche / MB-Nr.	DBL / DIN	Untol. Maße nach	Bemerkung/Marquardt Nr.
6	Isolierschlauch	PVC	6312.00		Isolierschl.n.DIN40621 sw.enganlieg.
5	Steckerstift	MB-Nr.011 545 16 28			
4	Stecker	MB-Nr.012 545 82 28			
3	Anschlußleitung	0,5mm² PVC-ummantelt	B00 0,5fb N22014		
2	Federhebel	X12 CrNi17 7	DIN 17224	DIN 7168m	
1.1	Kontakte	Ag gal Au Ni 0.2 5µm			
1	Schnappschalter				Schutzart nach IP 67, ungepr./1022

(d)

VERTRAULICH-CONFIDENTIAL
(©) Alle Rechte bei Marquardt GmbH, auch fuer den Fall von Schutzrechtsanmeldungen. Jede Verfuegungsbefugnis, wie Kopier- und Weitergaberecht, bei uns.
(©) This document is the exclusive property of Marquardt GmbH. Without our consent, it may not be reproduced or given to third parties.

Schutzvermerk nach DIN 34 beachten
COPYRIGHT RESERVED

(a) 70870.0.006
32.336.613-2

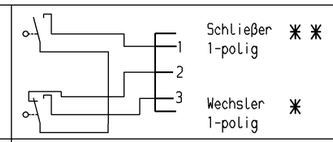

1022.9705

Kabell.	K	Beschriftung auf Verpackung	Schaltart für Baugruppe	Erzeugnisnummer

Allgemeintoleranzen/UNTOLERANCED DIMENSIONS

Für Längen und Radien FOR LENGTHS AND RADII. ±	Abmaße in mm für Nennmaßbereich in mm ALL DIMENSIONS ARE IN MILLIMETRES bis/UP TO 6	Über/OVER 6 bis/UP TO 30	Über/OVER 30

PROJECTION

Pause COPY | Blatt SHEET | Original DIN A2 | Maßstab SCALE 1:1 2:1

0 10 20 30 mm

d	44528	05.09.05	qu	i	
c	22542	18.11.93	dre	h	
b	21885	11.11.92	ig	g	
a	21494	15.04.92	dre	f	
				e	45057 14.10.05 shh
Ausg. ISSUE	Änderung REVISION	gez. DRAWN BY		Ausg. ISSUE	Änderung REVISION gez. DRAWN BY

gez./DRAWN BY 06.03.92 Dre
gepr./CHECKED BY LM

Ersatz für/REPLACEMENT OF

K | Zeichn./DRAWING NO. 1022.9705

Schnappschalter
W202
Heckschloß

MARQUARDT
Marquardt GmbH, D-78604 Rietheim-Weilheim