1	2	3	4
recommended cut-out for snap-in fixing (edge opposite to snap-in direction) Empfohlener Ausschnitt für Rastbefestigung (Grat gegenüber Bestückungsseite)	wall thickness Wanddicke	length of cut-out Ausschnittlänge	width of cut-out Ausschnittbreite
	0.75 to / bis 1	30 +0.1	22.2 +0.2
	>1 to / bis 1.5	30.2 +0.1	22.2 +0.2
	>1.5 to / bis 3	30.4 +0.1	22.2 +0.2

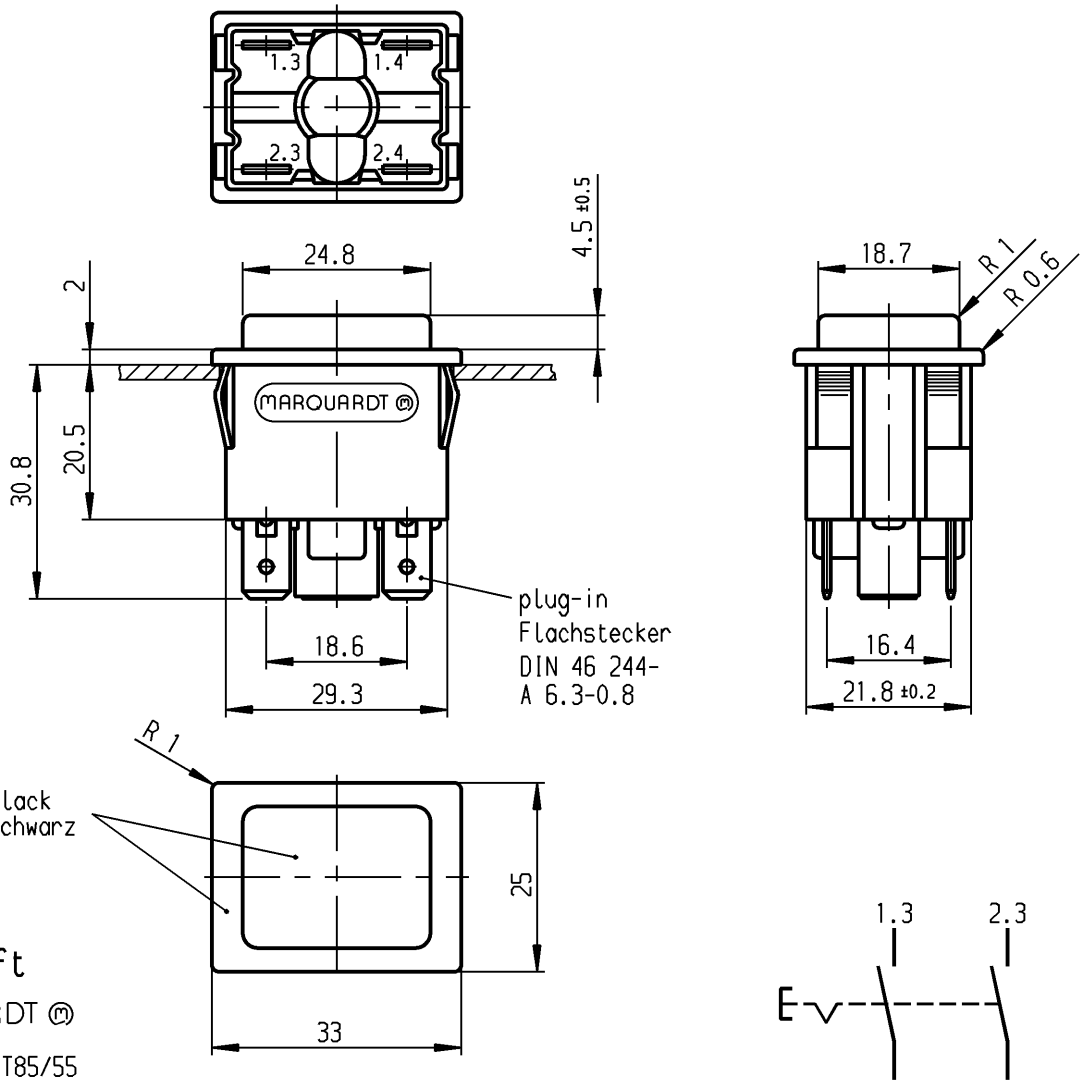

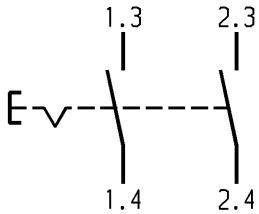

Marking
Aufschrift

MARQUARDT
1661.
16(4)/250~ T85/55
05

12 A 125-250 V AC
1/6 HP 125 V AC
1/2 HP 250 V AC
R 84

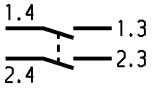

date code of manufacture:
year/week acc. to DIN EN 60062
Herstelljahr/-woche nach DIN EN 60062

DPST
Ausschalter 2-polig

total travel 4 ±0.4
Gesamtweg

suitable for appliances of class II
Für Geräte der Klasse II geeignet.

für Form und Lage / FOR SHAPE AND LOC.							
für Winkel / FOR ANGLE ± 2°							
c	26325	30.09.98	bb	g			
b	18557	12.04.88	pa	f			
a				e	32547	23.05.02	sig
				d	28075	12.10.99	mut
Ausg. ISSUE	Änderung REVISION	gez. DRAWN BY		Ausg. ISSUE	Änderung REVISION	gez. DRAWN BY	

Allgemeintoleranzen
UNTOLERANCED DIMENSIONS

PROJECTION

Abmasse und Nennmassbereiche Angaben in mm / ALL DIMENSIONS ARE IN MILLIMETRES	Laengen LENGTH	Radien RADII
0-6	± 0.2	± 0.2
>6-15	± 0.4	±
>15-30	± 0.4	±
>30-70	± 0.6	±
>70-120	±	
>120-200	±	

Pause COPY

Blatt SHEET

Original DIN A4

Maßstab SCALE 1:1

0 10 20 30 mm

CAD Medusa Z

gez./DRAWN BY 30.09.98 bb

gepr./CHECKED BY

Ersatz für/REPLACEMENT OF
Zchng.gl.Nr.v.12.12.84

Typ K

Zeichn./DRAWING NO. 1661.0220

Index

Appliance Switch
Geräteschalter

MARQUARDT
Marquardt GmbH, D-78604 Rietheim-Weilheim

Diese Unterlage ist geistiges Eigentum der Marquardt GmbH. Schutzvermerk nach DIN 34 beachten. Copyright reserved.