1	2	3	4
recommended cut-out for snap-in fixing (edge opposite to snap-in direction) Empfohlener Ausschnitt für Rastbefestigung (Grat gegenüber Bestückungsseite)	wall thickness Wanddicke	length of cut-out Ausschnittlänge	width of cut-out Ausschnittbreite
	0.75 to / bis 1.25	19.2 $_{-0.1}$	12.9 $^{+0.1}$
	1.25 to / bis 2	19.4 $_{-0.1}$	12.9 $^{+0.1}$
	2 to / bis 3	19.8 $_{-0.1}$	12.9 $^{+0.1}$

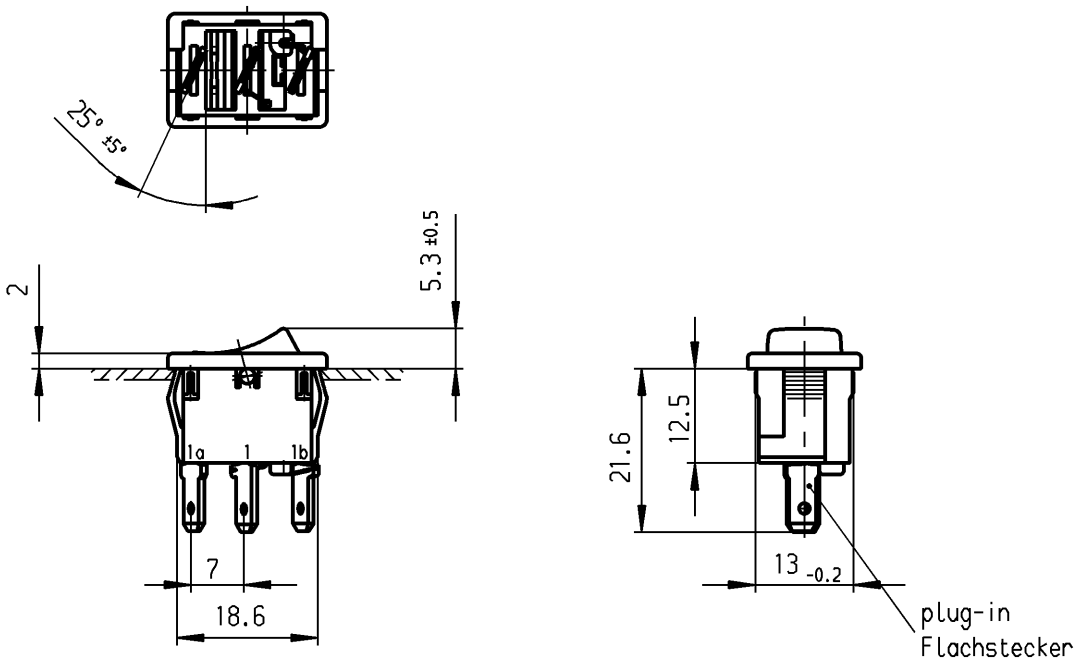

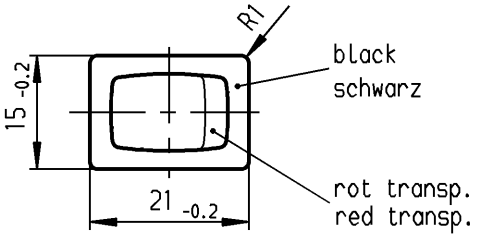

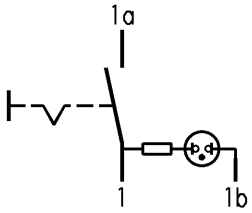

Marking
Aufschrift

1800.
6(4)/250~ 5E4
10(4)/250~
T100/55
05

6A 250V AC
1/2HP
R87

1b 230V~ 1 1a

SPST
neon lamp with R_V for 230V AC
suitable for appliances of class II

Ausschalter 1-polig
Glimmlampe mit Rv für 230V~
Für Geräte der Klasse II geeignet

für Form und Lage / FOR SHAPE AND LOC.			Allgemeintoleranzen UNTOLERANCED DIMENSIONS					Pause COPY	Blatt SHEET	Typ	Zeichn./DRAWING NO.	Index
für Winkel FOR ANGLE ± 2°			PROJECTION	Abmasse und Nennmassbereiche Angaben in mm / ALL DIMENSIONS ARE IN MILLIMETRES	Laengen LENGTH	Radien RADII		Original DIN A4	Maßstab SCALE 1:1	K	1800.1102	
					0-6	± 0.2	± 0.2					
					>6-15	± 0.2	±					
					>15-30	± 0.4	±					
					>30-70	± 0.6	± 10%					
					>70-120	±						
					>120-200	±						
c	29972	13.11.00 Mut	g					CAD Medusa	Z	Appliance Switch Geräteschalter		
b	15826	29.03.84 Rie	f					gez./DRAWN BY 13.11.00 Mut				
a			e					gepr./CHECKED BY mej				
			d					Ersatz für/REPLACEMENT OF Zeichng. gl. Nr. v.27.10.80		MARQUARDT		
Ausg. ISSUE	Änderung REVISION	gez. DRAWN BY	Ausg. ISSUE	Änderung REVISION	gez. DRAWN BY					Marquardt GmbH, D-78604 Rietheim-Weilheim		

Diese Unterlage ist geistiges Eigentum der Marquardt GmbH. Schutzvermerk nach DIN 34 beachten. Copyright reserved.