recommended terminal layout;
side of component;
tolerances as per DIN IEC 326 item 3 very fine

Empfohlenes Lochbild;
Bauteileseite;
Toleranzen nach DIN IEC 326 Teil 3 sehr fein

recommended cut-out for snap-in fixing (edge opposite to snap-in direction)
Empfohlener Ausschnitt für Rastbefestigung (Grat gegenüber Bestückungsseite)

wall-thickness Wanddicke			length of cut-out Ausschnittlänge	width of cut-out Ausschnittbreite
0.75	to bis	1.25	19.2 -0.1	12.9 +0.1
1.25	to bis	2	19.4 -0.1	12.9 +0.1
2	to bis	3	19.8 -0.1	12.9 +0.1

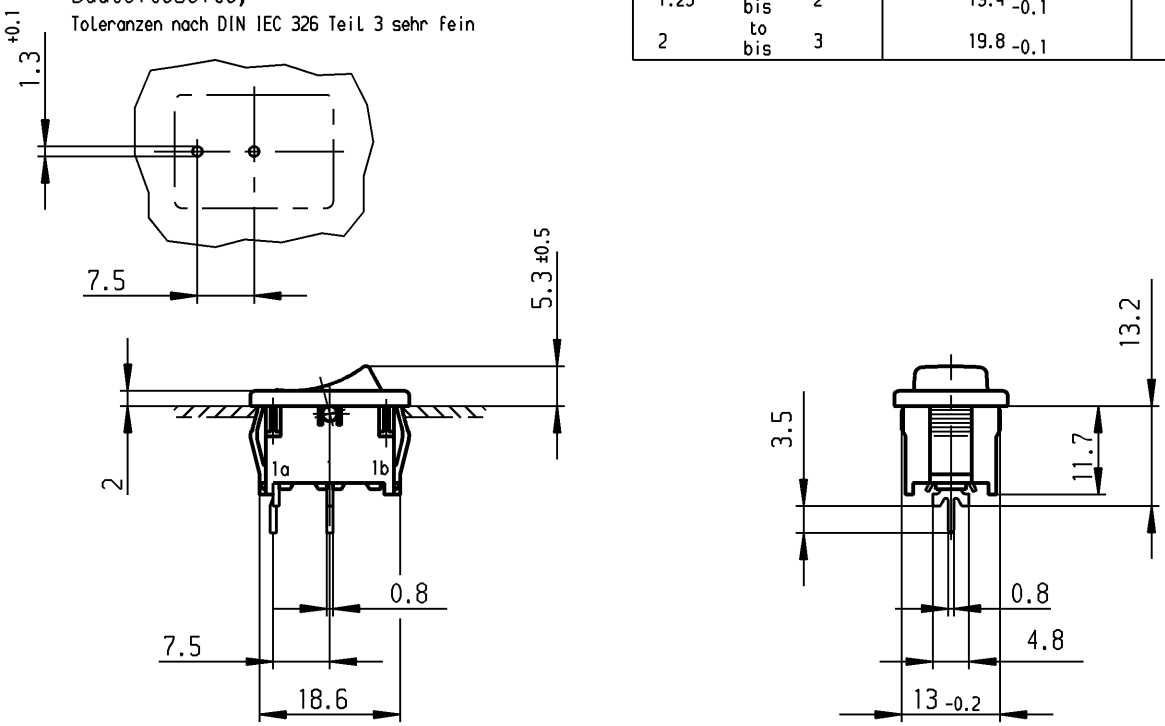

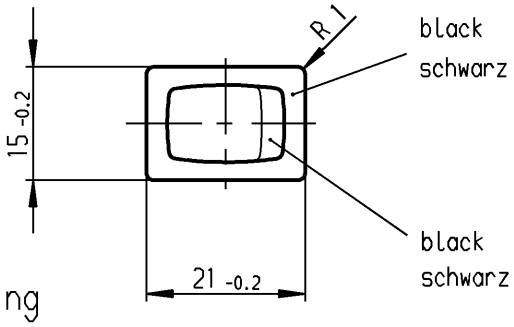

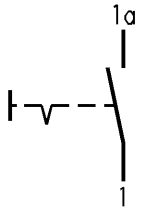

SPST
suitable for appliances of class II

Ausschalter 1-polig
Für Geräte der Klasse II geeignet

Marking
Aufschrift

18..
6(4)/250~5E4 T100/55
10(4)/250~
5/50A 250V~

6A 125-250V AC
1/4 HP 125V AC
1/2 HP 250V AC
R 30

VERTRAULICH-CONFIDENTIAL
© Alle Rechte bei Marquardt GmbH, auch fuer den Fall von Schutzrechtsanmeldungen. Jede Verfuegungsbefugnis, wie Kopier- und Weitergaberecht, bei uns.
© This document is the exclusive property of Marquardt GmbH. Without our consent, it may not be reproduced or given to third parties.

Allgemeintoleranzen/UNTOLERANCED DIMENSIONS			
Für Längen und Radien FOR LENGTHS AND RADII. ±	Abmaße in mm für Nennmaßbereich in mm ALL DIMENSIONS ARE IN MILLIMETRES		
	bis/UP TO 6	über/OVER 6 bis/UP TO 30	über/OVER 30
	0.2	0.4	

PROJECTION

Für Winkel FOR ANGLE ± 2°

d	25088	25.06.97 sig	i		
c	24380	07.11.96 sig	h		
b	17979	11.05.87 Hs	g		
a			f		
			e	43724	20.07.05 vor
Ausg. ISSUE	Änderung REVISION	gez. DRAWN BY	Ausg. ISSUE	Änderung REVISION	gez. DRAWN BY

Pause COPY

Blatt SHEET von OF

Original DIN A4 Maßstab SCALE 1:1

0 10 20 30 mm

gez./DRAWN BY 07.11.96 sig
gepr./CHECKED BY

Ersatz für/REPLACEMENT OF Zchng.gl.Nr.v.28.05.80

K

Zeichn./DRAWING NO. 1801.2402

Appliance Switch
Geräteschalter

MARQUARDT
Marquardt GmbH, D-78604 Rietheim-Weilheim

Diese Unterlage ist geistiges Eigentum der Marquardt GmbH. Schutzvermerk nach DIN 34 beachten. Copyright reserved.