1	2	3	4
recommended cut-out for snap-in fixing (edge opposite to snap-in direction) Empfohlener Ausschnitt für Rastbefestigung (Grat gegenüber Bestückungsseite)	wall thickness Wanddicke	length of cut-out Ausschnittlänge	width of cut-out Ausschnittbreite
	0.75 to / bis 1.25	19.2 -0.1	21.9 +0.1
	1.25 to / bis 2	19.4 -0.1	21.9 +0.1
	2 to / bis 3	19.8 -0.1	21.9 +0.1

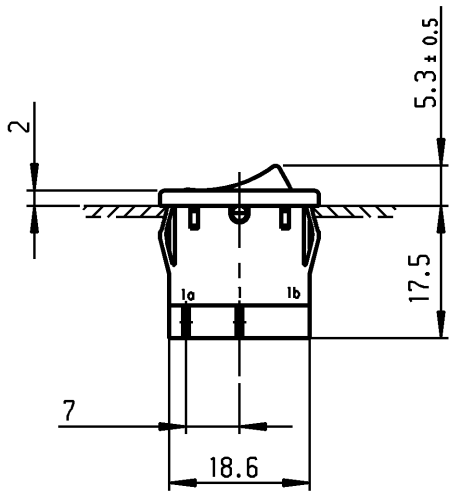

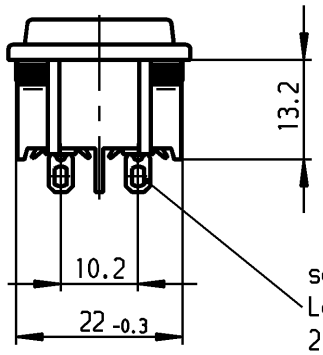

solder terminal
Lötanschluß
2.6 x 1.6

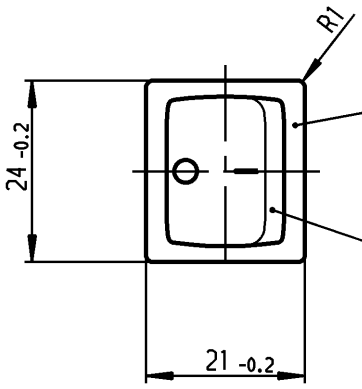

black
schwarz

rocker green
symbol white

Wippe grün
Zeichen weiß

VERTRAULICH-CONFIDENTIAL

© Alle Rechte bei Marquardt GmbH, auch fuer den Fall von Schutzrechtsanmeldungen. Jede Verfuegungsbefugnis, wie Kopier- und Weitergaberecht, bei uns.

© This document is the exclusive property of Marquardt GmbH. Without our consent, it may not be reproduced or given to third parties.

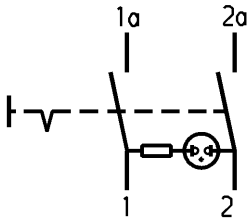

Marking

Aufschrift

1805.

6(4)/250~ 5E4

10(4)/250~ T100/55

5/50A 250V~

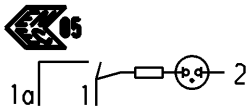

6A 250V AC

1/2 HP

R 87

DPST

neon lamp with Rv for 230V AC

suitable for appliances of class II

Ausschalter 2-polig

Glimmlampe mit Rv für 230V ~

Für Geräte der Klasse II geeignet

Allgemeintoleranzen/UNTOLERANCED DIMENSIONS						PROJECTION
Für Längen und Radien FOR LENGTHS AND RADII. ±	Abmaße in mm für Nennmaßbereich in mm ALL DIMENSIONS ARE IN MILLIMETRES					
	bis/UP TO 6	über/OVER 6 bis/UP TO 30	über/OVER 30			Für Winkel FOR ANGLE
	0.2	0.4				± 2°
d				i		
c				h		
b				g		
a	46930	24.04.06	vor	f		
				e		
Ausg. ISSUE	Änderung REVISION	gez. DRAWN BY		Ausg. ISSUE	Änderung REVISION	gez. DRAWN BY

Pause COPY

Blatt SHEET

Original DIN A4

Maßstab SCALE 1:1

0 10 20 30 mm

gez./DRAWN BY 25.03.97 sig

gepr./CHECKED BY

Ersatz für/REPLACEMENT OF

K

Zeichn./DRAWING NO. 1805.6108

Appliance Switch

Geräteschalter

MARQUARDT

Marquardt GmbH, D-78604 Rietheim-Weilheim

Diese Unterlage ist geistiges Eigentum der Marquardt GmbH. Schutzvermerk nach DIN 34 beachten. Copyright reserved.