THIS DRAWING IS THE EXCLUSIVE PROPERTY OF MARQUARDT. WITHOUT THEIR CONSENT IT MAY NOT BE REPRODUCED OR GIVEN TO THIRD PARTIES.

CONFIDENTIAL

VERTRAULICH

Empfohlener Plattenausschnitt
suggested panel cutout

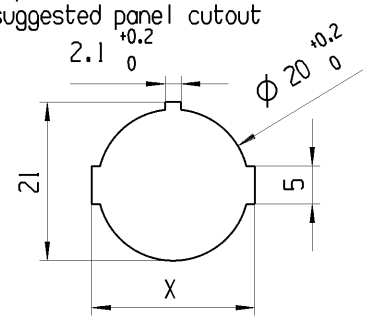

Plattendicke panel thickness	X
0.75-1.25	21.2 -0.1
1.25-2.00	21.4 -0.1
2.00-3.00	21.8 -0.1

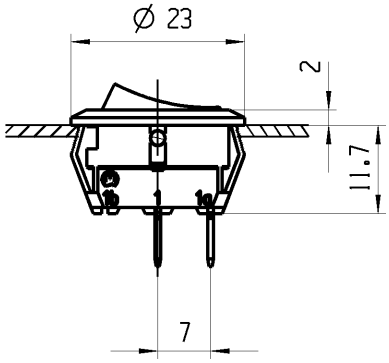

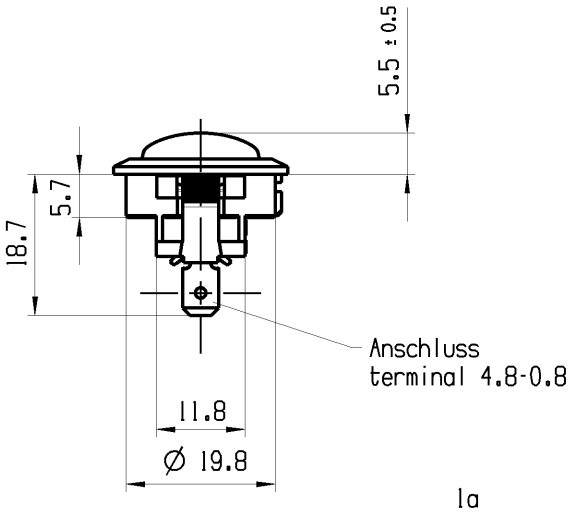

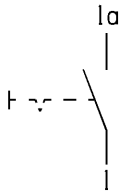

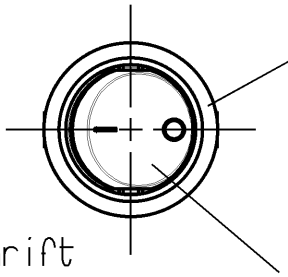

Wippe schwarz
Zeichen weiss
rocker black
symbol white

Ausschalter 1-polig

Fuer Geraete der Klasse II geeignet
Wippe und Gehaeuse V0-Material

SPST

suitable for appliances of class II
rocker and housing V0-material

G=Konform nach IEC 60335-1:2001 Kap.30
G=matching IEC 60335-1:2001 clause 30

Aufschrift
Marking

18..
8(8)/250~5E4
12(4)/250~
5/70A 250V~
T100/55 05

R149

Herstellort/ -jahr/ -woche
Code of manufacure: place/year/week
Auf Verpackung/on box: G

Aufschriftbeschreibung
Marking description

R149: 15A 125-250V AC
3/4 HP 125V AC
1 1/2 HP 250V AC

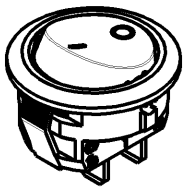

Figure	Type	Customer Part No.	Art.No.-PI
-	-	-	1881.1108-XX

Shape and location	Angle ± 2 °	Length			Radii	
	Edge tolerance	0-6	± 0.2	±	0-6	± 0.2
		>6-15	± 0.4	±	>6-15	± 0.4
		>15-30	± 0.4	±	>15-30	± 0.4
		>30-70	±	±	>30-200	± 10%
		>70-120	±	±		±
		>120-200	±	±		±
			±	±		±
			±	±		±

Index	MEC-No.	Date (YYYY-MM-DD)	Edited by
d	149680	2023-09-22	MUT
c	69880	2010-07-26	LX
b	54873	2007-10-25	LX
a	45331	2006-02-17	MUT

Sheet 01

Format DIN A4 | Projection | Scale 1:1

All dimensions are in millimetres

System NX V1899

Replacement of V06006120

Ident.	Document number	Index
K	18811108	d

Appliance Switch

MARQUARDT

Alle Rechte bei Marquardt, auch fuer den Fall von Schutzrechtsanmeldungen. Jede Verfuegungsbefugnis, wie Kopier- und Weitergaberecht, bei uns.