THIS DRAWING IS THE EXCLUSIVE PROPERTY OF MARQUARDT. WITHOUT THEIR CONSENT IT MAY NOT BE REPRODUCED OR GIVEN TO THIRD PARTIES.
CONFIDENTIAL
VERTRAULICH

1	2	3	4
Empfohlener Ausschnitt fuer Rastbefestigung (Grat gegenueber Bestueckungsseite *recommended cut-out for snap-in fixing (edge opposite to snap-in direction)*	Wanddicke *wall thickness*	Ausschnittlaenge *length of cut- out*	Ausschnittbreite *width of cut-out*
	0.75 bis / to 1.25 1.25 bis / to 3	$30^{\ }_{-0.1}$ $30.2_{-0.1}$	$22^{+0.2}$ $22^{+0.2}$

Die in unseren Unterlagen angegebene IP Schutzklasse bezieht sich auf die Betaetigungsseite des Schalters, wenn dieser in das Kundengeraet eingebaut ist.
Die Abdichtung zwischen Schalter und Kundengeraet kann ueber die umlaufende Dichtlippe der Betaetigungskappe erfolgen.
Die Montage in das Kundengeraet und die Pruefung auf Dichtheit an dieser Stelle erfolgen kundenseitig. Schalter mit beschaedigten Betaetigungskappen muessen sofort ausgetauscht werden.

The IP-protection class mentioned in our documents refers to the actuating side of the switch when mounted into the customer appliance. The sealing between switch and customer appliance is realizable through the surrounding sealing lip of the actuating cap.
The mounting into the customer appliance and the testing of the tightness have to be effected by the customer.
Switches with damaged actuating caps have to be replaced immediately.

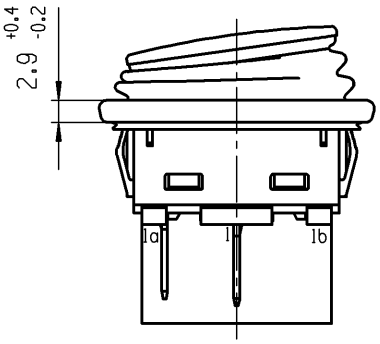

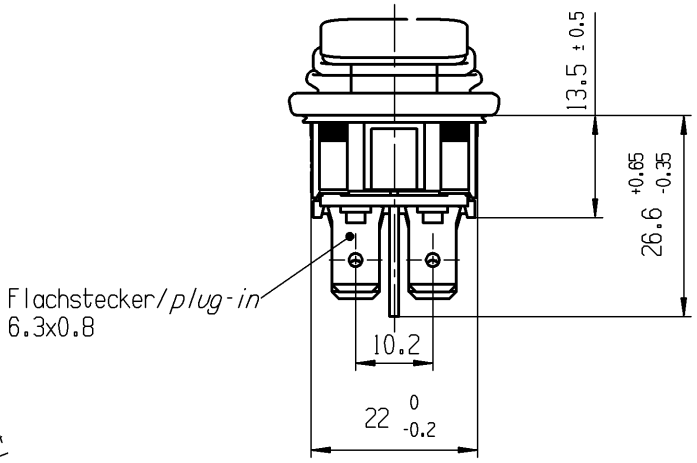

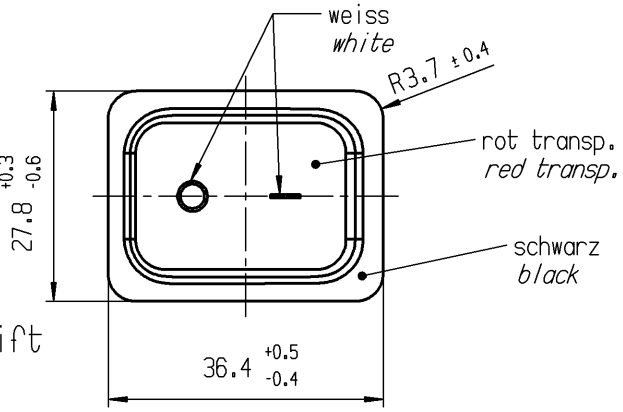

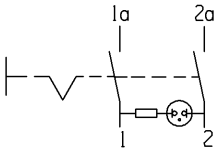

Aufschrift
marking

193..
20(10)A 250V AC T80/55
16(16)A 127V AC T100/55
16.1(8)A 250V AC 5E4 T100/55

Herstellort/-jahr/-woche
code of manufacture:place/year/week

Ausschalter 2-polig
Glimmlampe mit Rv fuer 230V ~
Fuer Geraete der Klasse II geeignet

DPST
neon lamp with Rv for 230V AC
suitable for appliances of class II

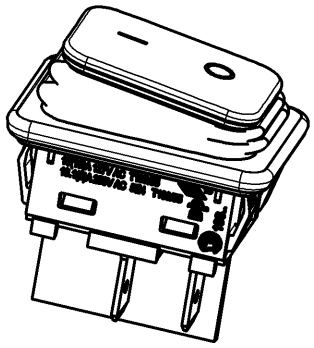

Figure	Type	Customer Part No.	Art.No.-PI
-	-	-	1935.3112-XX

Shape and location	Angle ± 2 °	Length			Radii	
	Edge tolerance	0-6	± 0.15	±	0-6	± 0.2
		>6-15	± 0.2	±	>6-15	± 0.3
		>15-30	± 0.25	±	>15-30	± 0.5
		>30-70	± 0.4	±	>30-200	± 10%
		>70-120	± 0.6	±		±
		>120-200	± 1.0	±		±
			±	±		±
			±	±		±

Index	MEC-No.	Date (YYYY-MM-DD)	Edited by
h	156088	2025-03-04	HHE
g	90808	2014-07-15	HHE
f	60808	2008-10-21	HHE
e	59035	2008-07-02	HHE

Sheet 01
Format DIN A4 | Projection | Scale 1:1
All dimensions are in millimetres
System NX V2007
Replacement of Zg.gl.Nr.v.10.04.2000

Ident.	Document number	Index
K	19353112	h

Appliance switch

MARQUARDT

Alle Rechte bei Marquardt, auch fuer den Fall von Schutzrechtsanmeldungen. Jede Verfuegungsbefugnis, wie Kopier- und Weitergaberecht, bei uns.